BG50-BG50Z

Fussausführung mit Durchgangslöchern/ Foot mounting with clearance holes/ fixation à pied avec trous débouchants

Code -11/

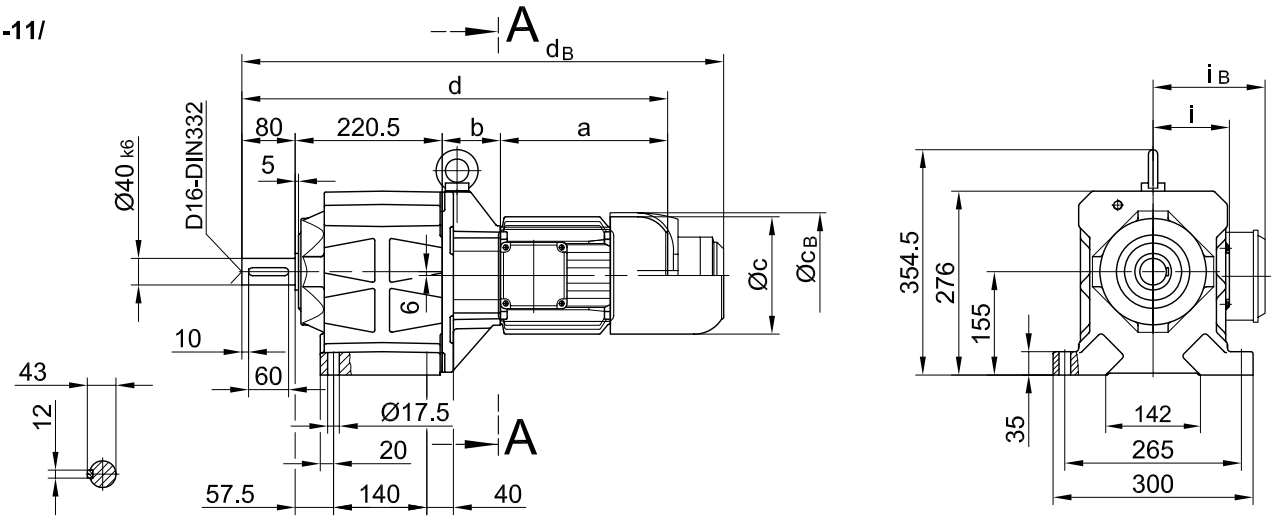

Flansch mit Durchgangslöchern/ Flange with clearance holes/ bride avec trous débouchants

Code -37/
(Code -27/)

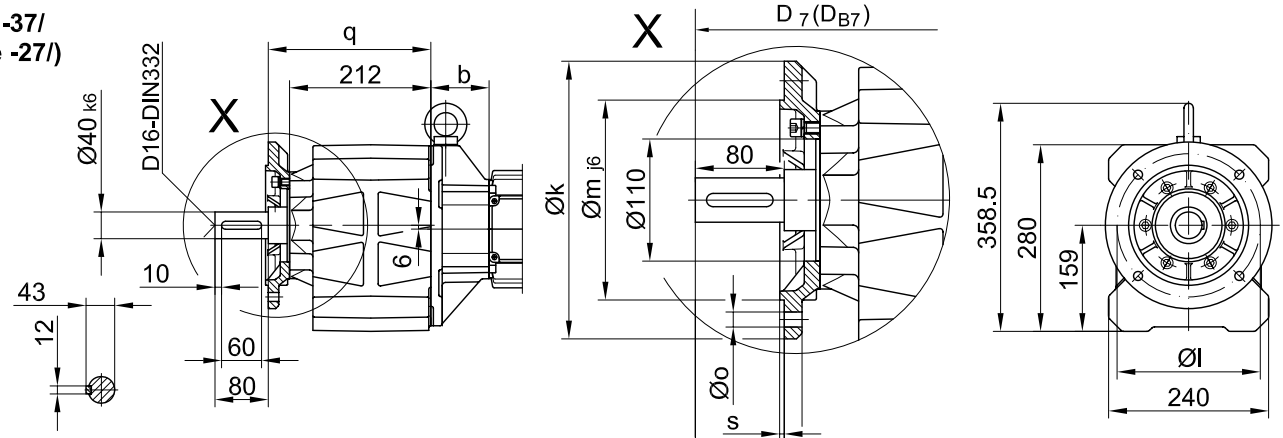

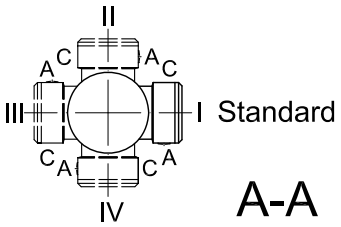

Flanschmasse/ Flange dimensions/ cotes de la bride

BG50(Z)	k	l	m	n	o	q	s	t	D_7	D_{B7}
Standard/ -37/	250	215	180	16	13.5	244	4	80	d+23.5	d_B+23.5
klein/ small/ petit -27/	200	165	130	12	11	241	3.5	83	d+23.5	d_B+23.5

Typ/ Type/ Type	a	b	c	d	i	i_B	Ausführung mit Bremse/ with brake/ avec frein															
							E003		E004		E008		Z008		Z015		E075		Z075		Z100	
							c_B	d_B	c_B	d_B	c_B	d_B	c_B	d_B	c_B	d_B	c_B	d_B	c_B	d_B	c_B	d_B
BG50Z-../D05..	170	155	123	626	100	100	123	668														
BG50Z-../D06..	170	155	123	626	100	100	123	668														
BG50Z-../D07..	190	155	123	646	100	100	123	688	123	688												
BG50-../D08..	200	73	156	573	115	115					166	648										
BG50Z-../D08..	200	159	156	659	115	115					166	734										
BG50-../D09..	251	87.5	181	639	124	124					192	718	192	732	192	738						
BG50Z-../D09..	251	173.5	181	725	124	124					192	804	192	818	192	824						
BG50-../D11..	319	94	228	714	181	181									231	816	231	846				
BG50-../D13..	393	107	266	801	217	217											277	935	277	955		
BG50-../D16..	429	121	322	851	243	243											326	983	326	1003	326	1022

BG50-BG50Z

Flansch mit Gewindelöchern/ flange with tapped holes/ bride avec trous taraudés

Code -71/

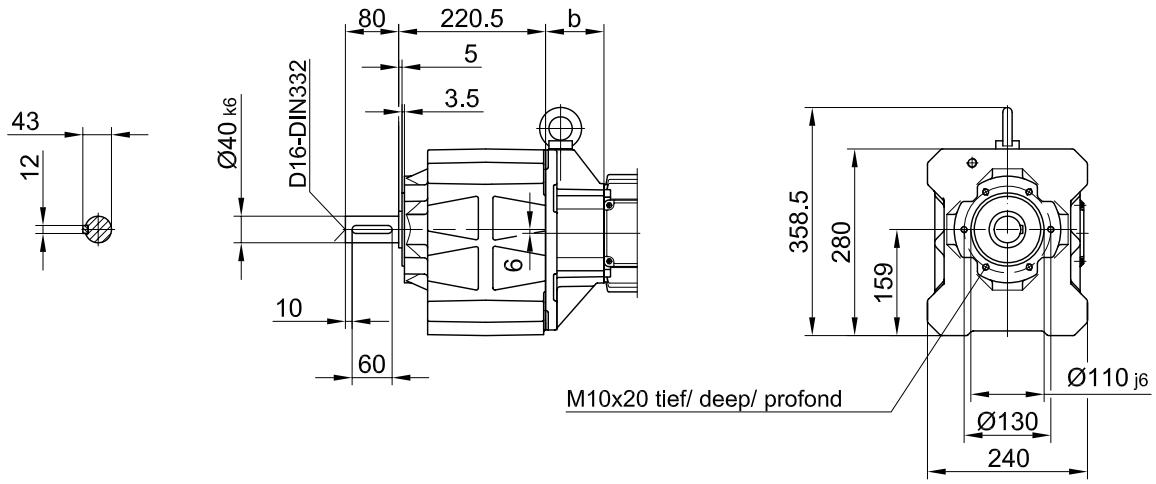

Fuss mit Gewindelöchern links und rechts/ foot with tapped holes left and right/
fixation à pied avec trous taraudés à gauche et à droite
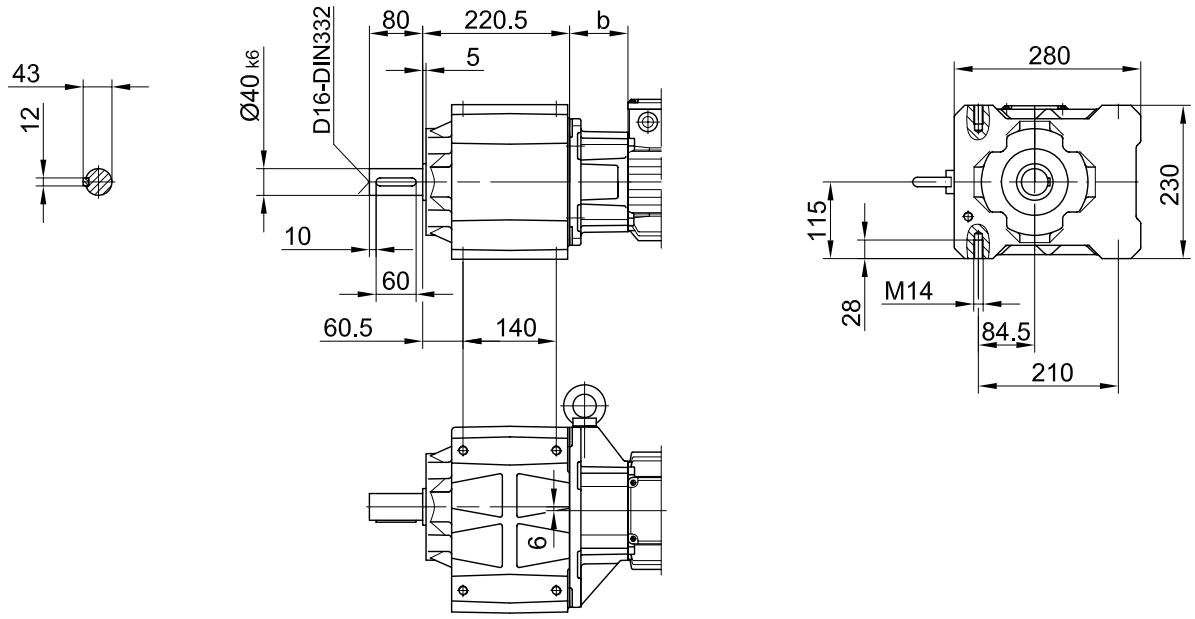
Code -61LR/